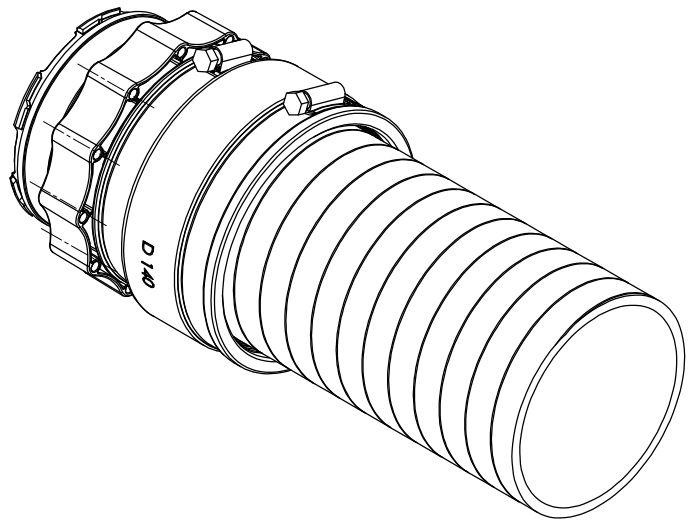

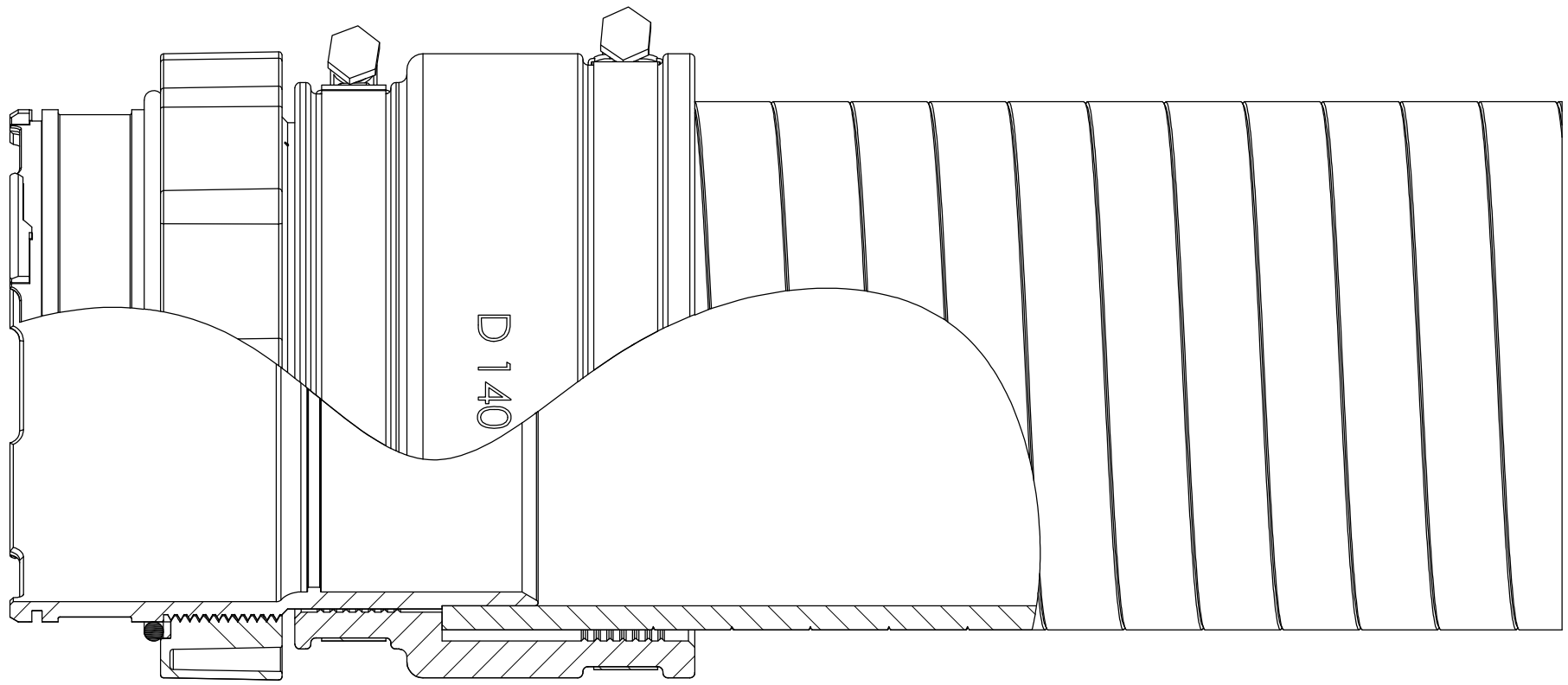

Diese Zeichnung ist unser Eigentum. Jede Vervielfaeltigung, Verwertung oder Mitteilung an dritte Personen ist strafbar, verpflichtet zu Schadensersatz und wird gerichtlich verfolgt.
(Urheberrechtsgesetz, Gesetz gegen unlauteren Wettbewerb, BGB). Alle Rechte fuer den Fall der Patenterteilung (PG7 Abs.1P.G) oder der GM-Eintragung (PG5 Abs.4 GMG) vorbehalten.

Material	Oberfläche	Gewicht	Maßstab 1:1

hauff technik
Kabel- und Rohrdurchführungen

					Datum	Name
				Erstellt	27.11.09	Jasmund
				Gepr.	02.03.10	Heck
				Norm.		

Benennung
KES-M150-D
Zusammenstellung

Freimaßtoleranz nach
DIN ISO 2768 T1 mittel

Zeichnungsnummer
23.0018.00

Blatt 1 von 1

Zust.	Änderungstext	Datum	Von

Status: Freigegeben

Ersatz für: 23.0018.00 (2D)